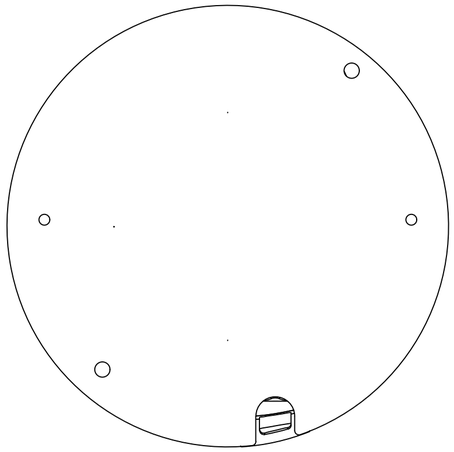

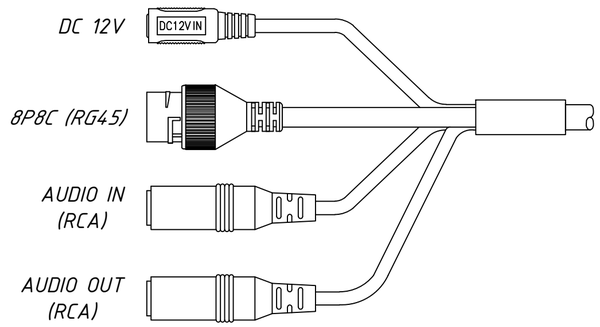

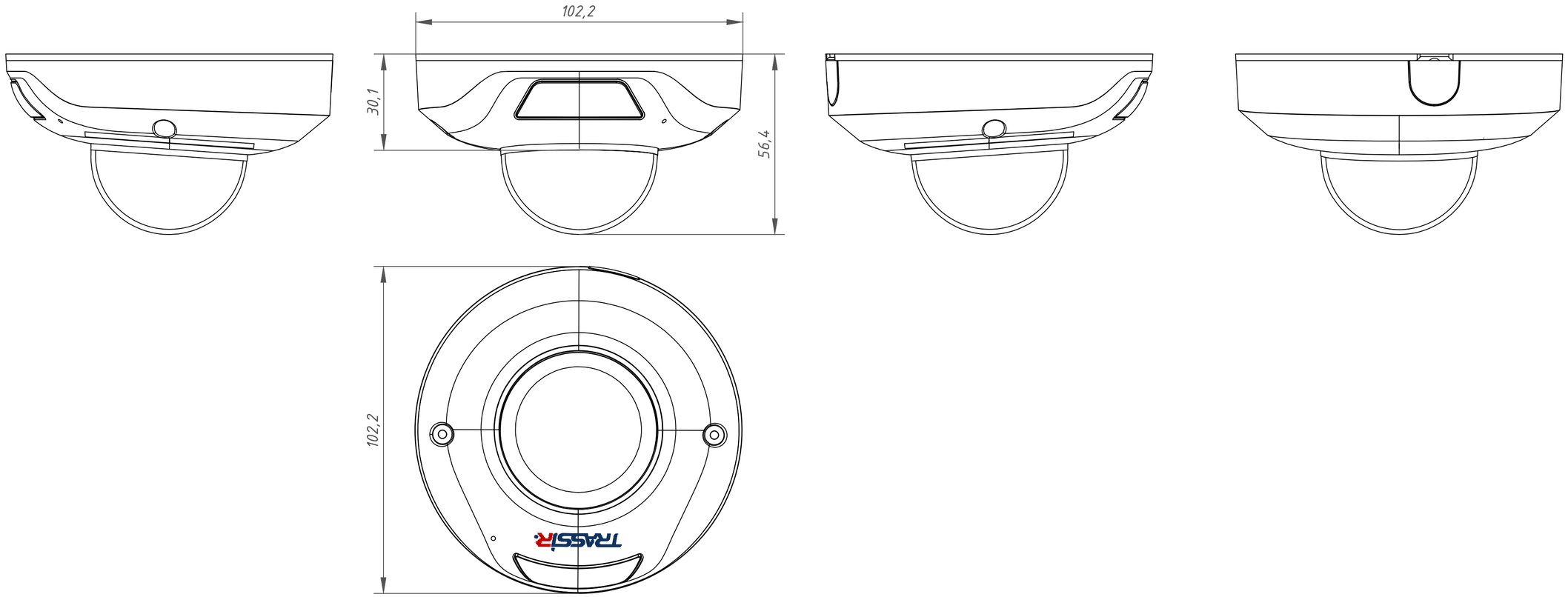

Изм.	Лист	№ докум.	Подп.	Дата	TR-D4221WDIR2 (3.6 мм) 036-2-564478	Лит.	Масса	Масштаб
Разраб.		Войцеховская		11.19			0.38	1:1
Пров.		Рыбкин		11.19		Лист	Листов 1	
Н. контр.		Рыбкин		11.19		TRASSIR		

Перв. примен. | Справ. № | Подп. дата | Инв. № дубл. | Взам. инв. № | Подп. и дата | Инв. № подл.

Копировал

Формат А2